岩田コート

2025年11月23日（日）

[本戦]

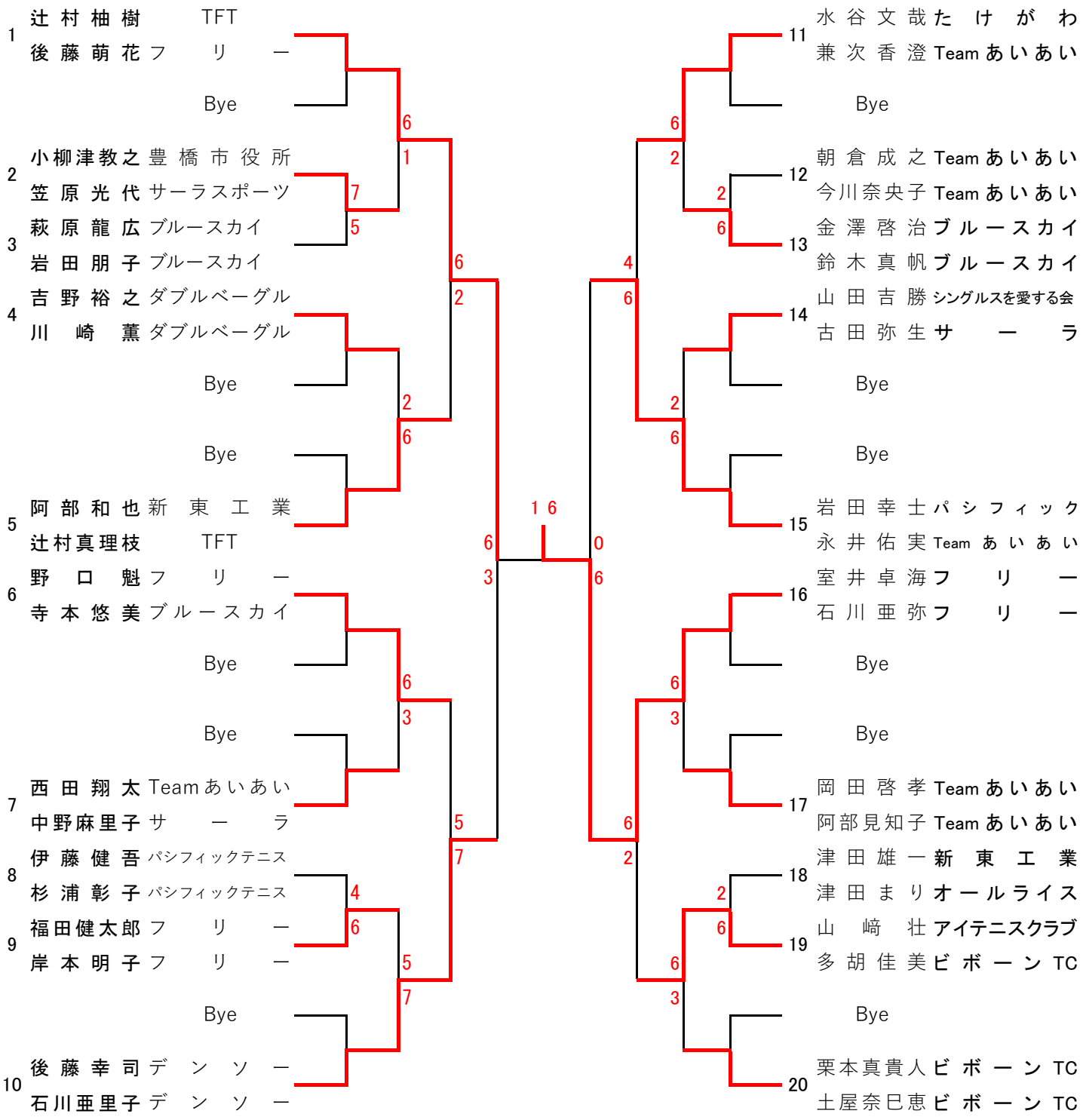

[3位決定戦]

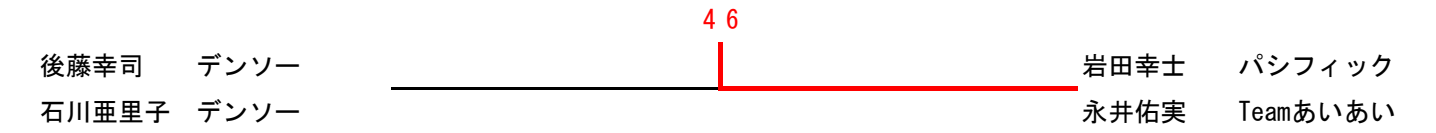

※1セットマッチ（66タイブレーク）ノーアドバンテージ方式